
Climbia
Silla salvaescaleras recta
¡¡Muévete libre, vive mejor!!



Libertad para moverte por tu hogar

Con **Climbia**, subir y bajar escaleras deja de ser un problema. Nuestra silla salvaescaleras recta ha sido diseñada para ofrecer una experiencia cómoda, segura y silenciosa, sin renunciar al estilo y con una instalación rápida, sin obras.

Compacta, eficiente y silenciosa

Climbia se desplaza suavemente y silenciosamente y un sistema de baterías que garantiza funcionamiento incluso durante cortes eléctricos. El asiento, los reposabrazos y el reposapiés son plegables, permitiendo aprovechar al máximo el espacio.

Instalación sin complicaciones

La guía se fija directamente a los peldaños. En interiores o exteriores, **Climbia** se adapta a cualquier escalera recta sin necesidad de obra, y puede instalarse en solo unas horas.

Fácil de usar para todos

Un joystick intuitivo en el reposabrazos y mandos a distancia permiten controlar la silla con total facilidad. Una pantalla digital informa del estado del equipo para mayor tranquilidad.



Seguridad ante todo

Sensores de obstáculos, cinturón retráctil y llave de bloqueo garantizan una experiencia segura para toda la familia.

Pensada también para profesionales

Instalación rápida, manual técnico completo, esquema eléctrico incluido y repuestos disponibles. **Climbia** es fiable, fácil de mantener y con soporte técnico garantizado.

Estamos cerca de ti



N°	Parte
1	Asiento en símil piel beige
2	Display multifunción
3	Altavoz
4	Hembra del cinturón con contacto
5	Palanca giro asiento
6	Guía aluminio anodizado
7	Anti-cizallamiento
8	Soporte a peldaño
9	Reposapiés
10	Anti-aplastamiento
11	Anti-cizallamiento
12	Interruptor on/off
13	Macho del cinturón seguridad
14	Llave contacto abordo
15	Mando ergonómico

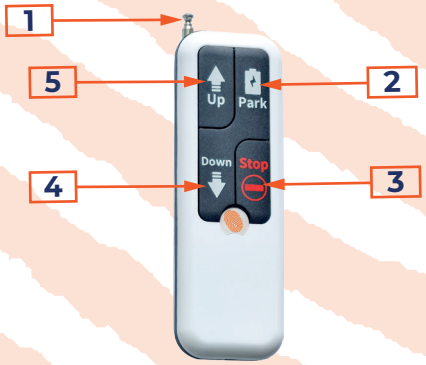

N°	Parte
1	Antena
2	Enviar a parking
3	Stop
4	Botón Bajar
5	Botón Subir



Facilidad de acceso a las partes importantes

Climbia, Dispone de un desmontaje muy sencillo para poder realizar el cambio de baterías o acceder a los cambios de parámetros de la PCB.

Opcionales:

- Asiento giratorio eléctrico
- Reposapies con plegado eléctrico
- Raíl abatible eléctrico
- Instalación intemperie
- Viajar en pie o combinado en pie y sentado





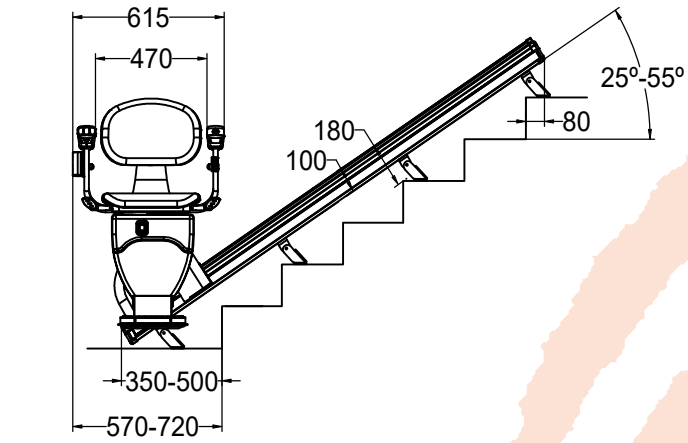

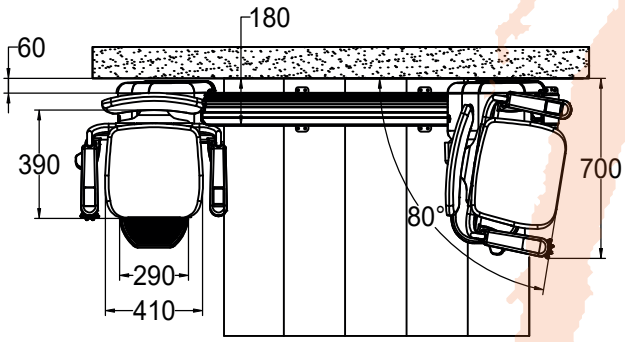

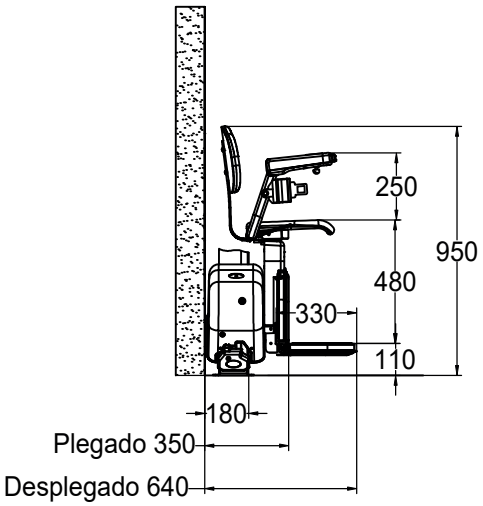

Modelo	Climbia
Motor	DC escobillas y grupo autoblocante
Modo de control	Chip integrado
Tracción	Piñón cremallera
Volt./cons. entrada	100-240v/1,2A
Volt./Cons. salida	24V/0-18A
Baterías	2x 12v 9 Ah
Potencia motor	350W
Consumo Stand-by	Aprox. 2 a 5 kw al mes
Velocidad Máx.	Aprox. 0,12 m/seg.- 7.2 m/seg.
Nivel ruido ensayos	60-65 db
Cables punto carga	Por interior de la guía
Tipo de carga	Carga automat. en extremos
Pos. Cargador	En cualquiera de los extremos
LCD Display	2.8" color. Información estado
Asiento	Giro manual o eléctrico
Reposapiés	Plegado manual o eléctrico
Tapizado	Símil piel Beige
Dimens. Asiento	410 mm ancho x 390 mm profundo
Dimensiones desde el muro	Plegado 350 mm Desplegado 640 mm
Material cremallera	Perfil acero 10x16mm
Material guía	Aleación aluminio alta resistencia
Acabado guía	Plata mate anodizado
Fijación	A los peldaños
Angulo min. Y máx..	25º a 55º
Carga Máx.	Estándar: 120kg hasta 55º Hd: 140kg hasta 35º
Instalación:	Interior e intemperie con funda
Rail plegable:	Eléctrico

Climbia

climbia-stairlift.com

Conforme a la Directiva de Máquinas 2006/42/CE, con marcado CE. A partir de 2027, se aplicará el nuevo Reglamento (UE) 2023/1230

CE